פרט 1
פרט שוחת בקרה
ללא קנ"מ
(מידות בס"מ)

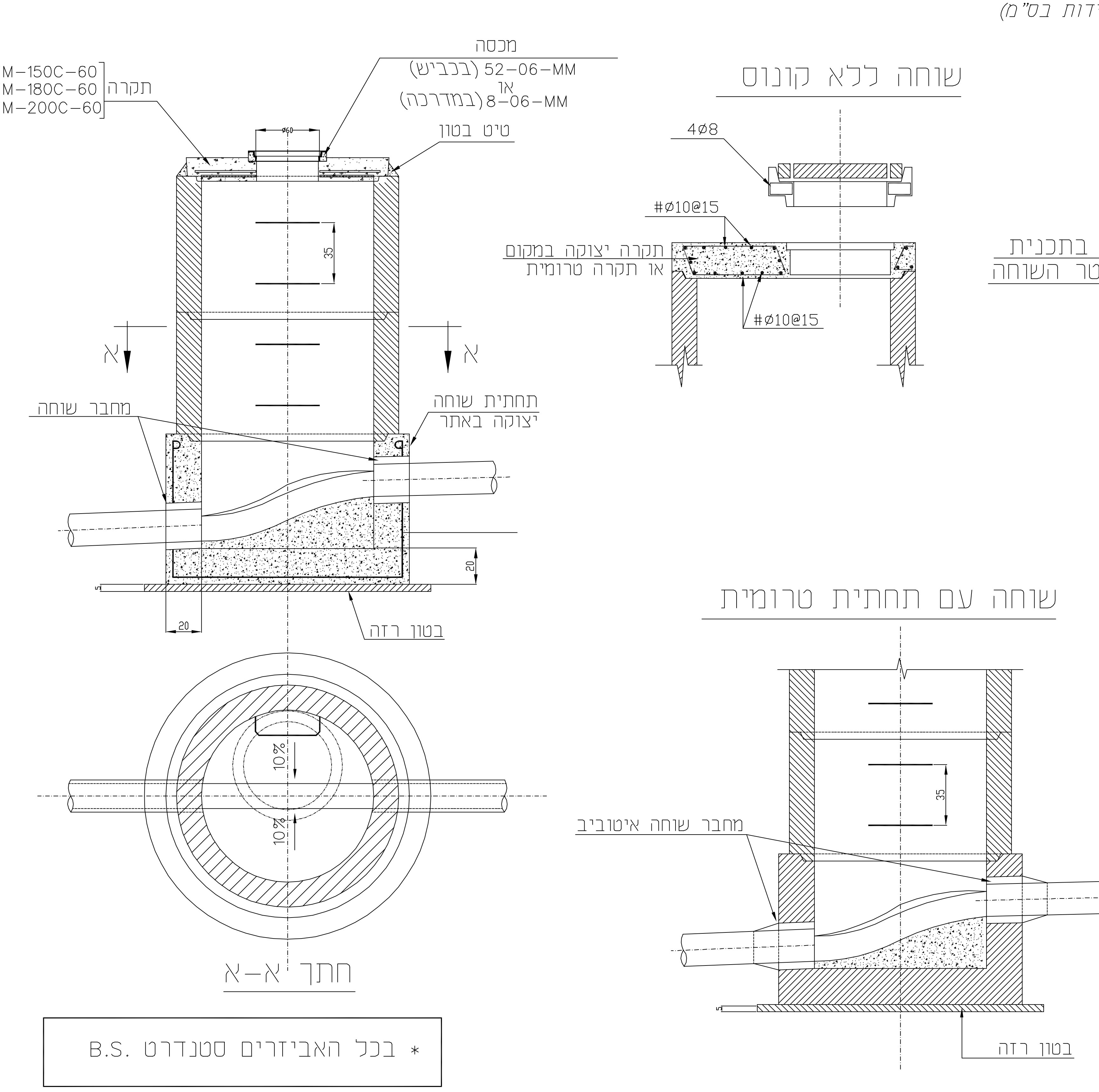
שוחה ללא קונוס
4Ø8
#Ø10@15
תקרה יצוקה במקום
או תקרה טרומית
#Ø10@15
מכסה
52-06-MM (בכביש)
או
8-06-MM (במדרכה)
TM-150C-60
TM-180C-60
TM-200C-60
תקרה
טיט בטון
א
א
מחבר שוחה
תחתית שוחה
יצוקה באתר
בטון רזה
20
20
35
חתך "א-א"
10%
10%
שוחה עם תחתית טרומית
מחבר שוחה איטוביב
35
בטון רזה

* בכל האביזרים סטנדרט B.S.

קוטר השוחה – כנקוב בתכנית
אם לא צויין אחרת קוטר השוחה
לפי המצויין בטבלה:

קוטר מכסה	קוטר שוחה	עומק
40	60	<60
60	80	60-125
60	100	125-275
60	125	275-525

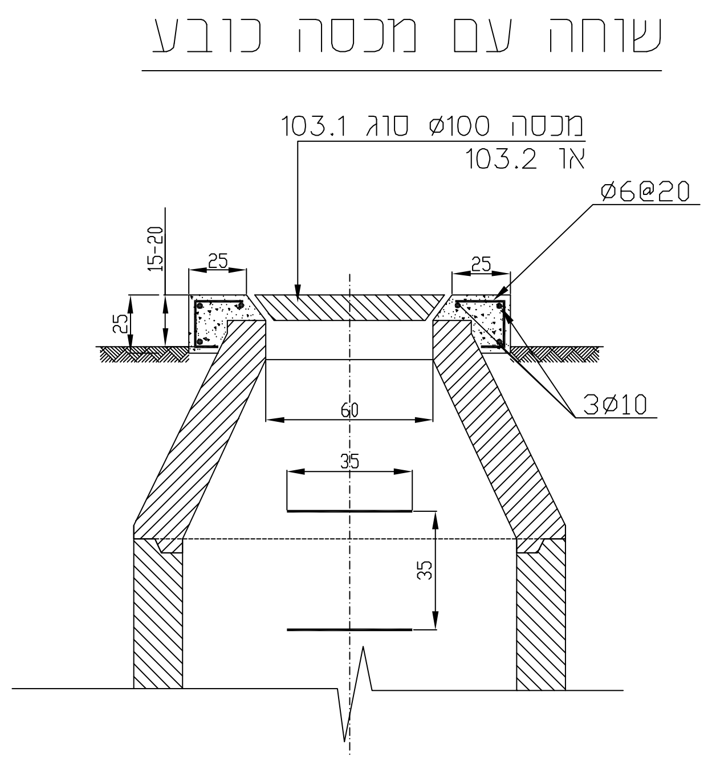
שוחה עם מכסה כובע
מכסה Ø100 סוג 103.1
או 103.2
Ø6@20
3Ø10
15-20
25
25
60
35
35

הערות :

1. גובה המכסה יותאם לגובה הכביש או לגובה המדרכה המתוכננת (אבן שפה + שיפוע)
2. במידה ואין תכנון סופי לפני השטח יהיה גובה המכסה 30 ס"מ מע"פ הקרקע הטבעית.
3. יסוד השוחה – על שכבת בטון רזה מעל קרקע בילתי מופרת.
4. קרקעית השוחה והחלק התחתון של הדפנות ייוצקו בו זמנית מבטון ב-200 בגובה שיותאם למניעת חצוב בטבעות ויוחלק בטיח צמנט.
5. בתאים שעומקם מעל 2.25 מ' תותקן בדרך כלל ואם לא צויין אחרת חוליה עליונה קונית. יש לבדוק לפי המפרט הטכני ולי התכניות.
6. החוליות הטרומיות יבוצעו לפי ת"י 685.
7. החיבור בין החוליות יעשה באמצעות אטם אלסטי מיוחד על בסיס ביטומני מסוג "איטופלסטי" בהתאם להוראות היצרן.
8. ביצוע שוחות עם תחתית טרומית – בהתאם למפרט הטכני.
9. חיבור צינור לשוחה עם תחתית טרומית יהיה באמצעות מחבר מיוחד מסוג "איטוביב"
10. יש לבצע יציקת בטון רזה בתחתית השוחה גם בשוחות בהן אושרה לביצוע תחתית טרומית.
11. בשוחות בעומק מעל 4.75 מ' יותקן סולם מפיברגלס עם משענת גב.
12. הסולם יותקן בניצב לקו הביוב הראשי.
13. יציקת תחתית שוחה באתר – רק במקומות שיאשר המפקח.

פרט 2
פרט תעלה
ללא קנ"מ
(מידות בס"מ)

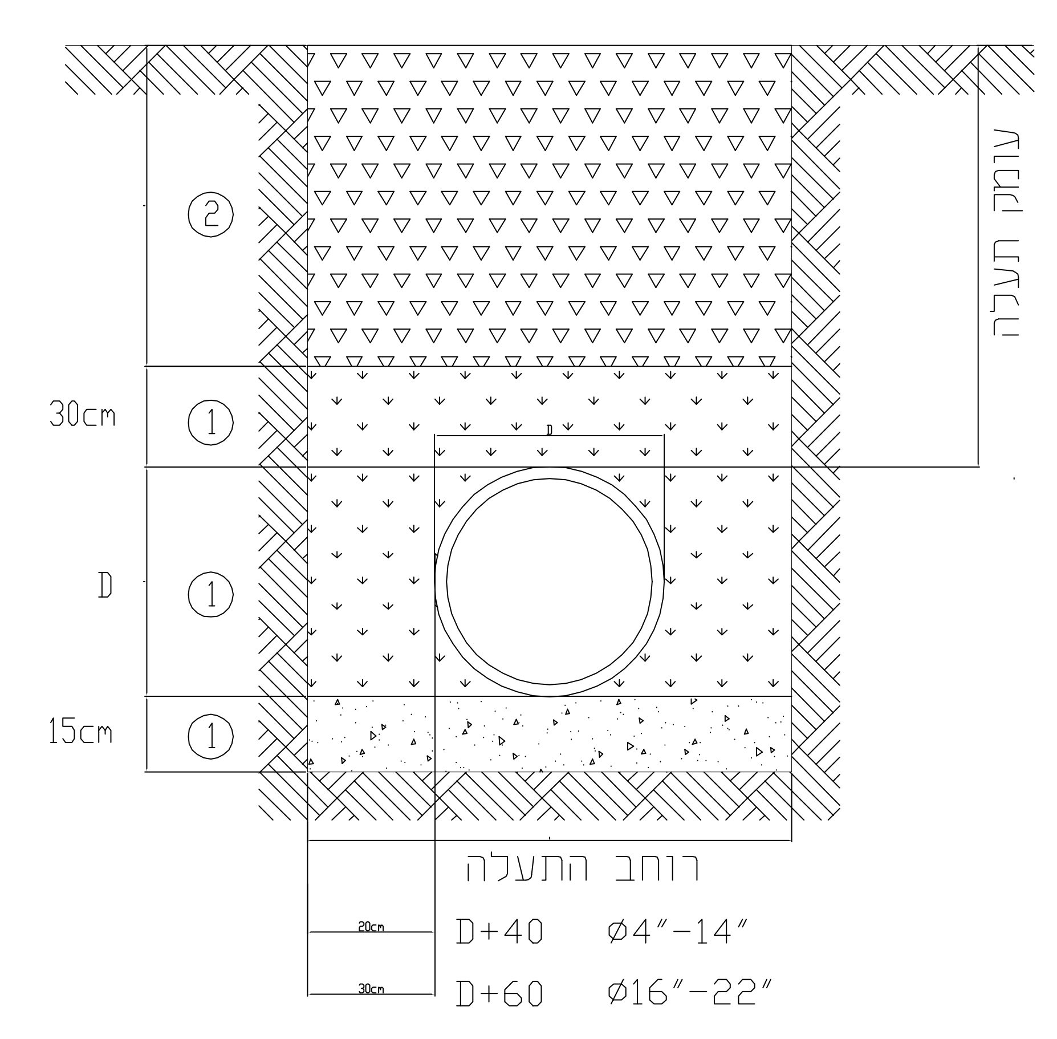
עומק תעלה
②
①
①
①
30cm
D
15cm
רוחב התעלה
D+40 Ø4"-14"
D+60 Ø16"-22"
20cm
30cm

① ריפוד מחומר גרנולרי מיושר לא מהודק. חומר לא קורוזיבי, נקי מחומרים אורגניים ומכל חומר זר שלא יכיל אבנים או רגבים העולים על 20 מ"מ.

② מצע סוג א-א מהודק מהצינור עד פני הקרקע.

פרט 3
פרט שוחת בקרה עם מפל חיצוני
ללא קנ"מ
(מידות בס"מ)

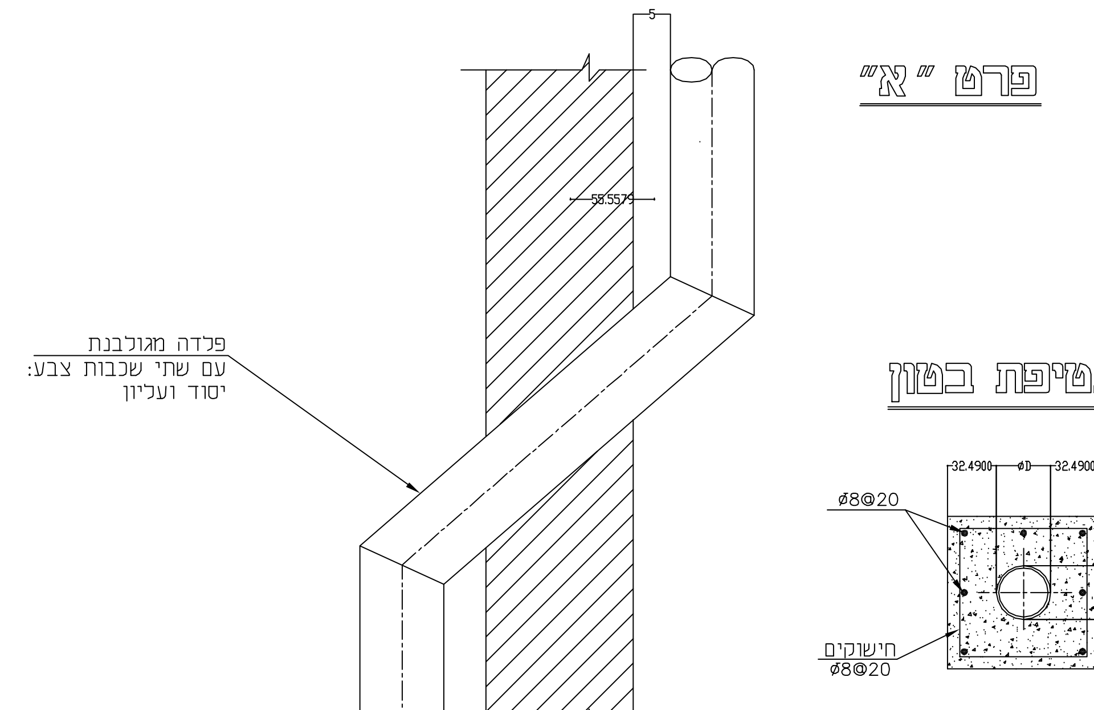
פרט "א"
פלדה מגולבנת
עם שתי שכבות צבע:
יסוד ועליון
פרט עטיפת בטון
Ø8@20
חישוקים
Ø8@20
ØD
32.4900
5-7

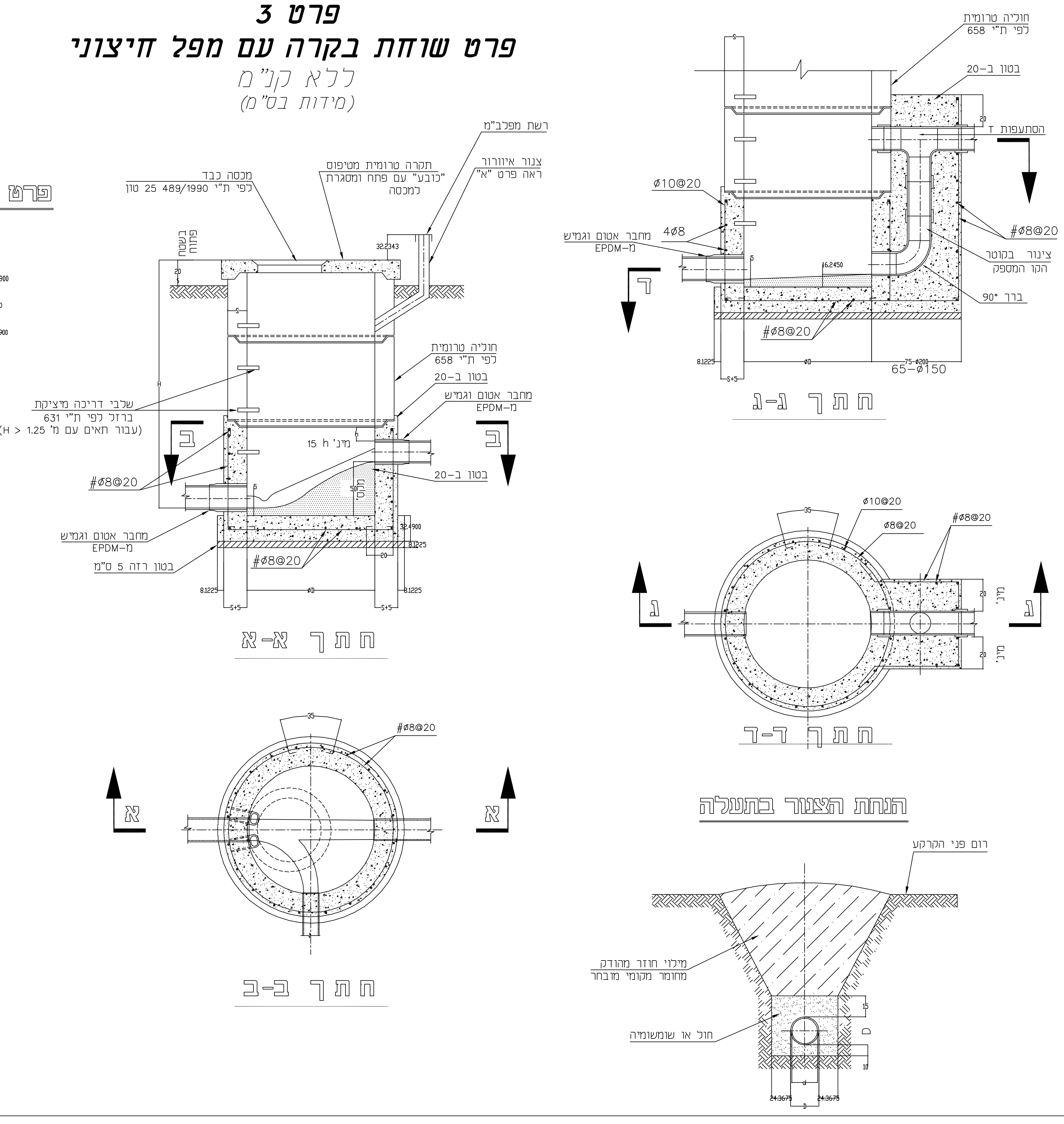
רשת מפלב"מ
צנור אוורור
ראה פרט "א"
תקרה טרומית מטיפוס
"כובע" עם פתח ומסגרת
למכסה
מכסה כבד
לפי ת"י 489/1990 25 טון
שבכה
פתוחה
חוליה טרומית
לפי ת"י 658
בטון ב-20
מחבר אטום וגמיש
EPDM-ח
שלבי דריכה מיצקת
ברזל לפי ת"י 631
(עבור תאים עם עם H > 1.25)
15 h מי'
ב
ב
#Ø8@20
#Ø8@20
#Ø8@20
מחבר אטום וגמיש
EPDM-ח
בטון רזה 5 ס"מ
בטון ב-20
חתך א-א
א
א
#Ø8@20
חתך ב-ב
חוליה טרומית
לפי ת"י 658
בטון ב-20
הסתעפות T
#Ø8@20
צינור בקוטר
הקו המספק
ברך 90°
Ø10@20
4Ø8
מחבר אטום וגמיש
EPDM-ח
#Ø8@20
65-Ø150
חתך ג-ג
ג
ג
Ø10@20
Ø8@20
#Ø8@20
חתך ד-ד
הנחת הצנור בתעלה
רום פני הקרקע
מילוי חוזר מהודק
מחומר מקומי מנופה
חול או שומשומית
D

הערות :

1. שוחות הבקרה תהינה מחוליות טרומיות עגולות לפי ת"י 658 הכוללות אטמים גמישים על בסיס ביטומני בין החוליות לבין עצמם,בין החוליות לתחתית ובין החוליות לתקרה.איטום השוחות יהיה בהתאם להוראות היצרן.
2. התקרות יהיו טרומיות מטיפוס כובע עם מכסה יצוק ומותאמות למכסה ממין כבד 25 טון לפי ת"י 489.
3. קוטר המכסה Ø50 ס"מ עבור תאים Ø60, Ø80, קוטר המכסה Ø60 ס"מ עבור תאים בקוטר 100 ס"מ ו-125 ס"מ.
4. החוליה התחתונה תבנה בשטח בהתאם לתוכנית.את הפתחים יש להתאים להרכבת מחברי שוחה גמישים ע"י שרוול בקוטר המתאים.ניתן להרכיב חוליות תחתונות טרומיות עם פתחים שנקדחו במפעל.במקרה זה הקבלן אחראי למדידה בשטח של כיווני הפתחים בכל תא.
5. החיבור בין הצנור לשוחה יבוצע ע"י מחבר שוחה גמיש (EPDM) המתאים לתקן האמריקאי ASTM-C923 ובהתאם להוראות היצרן.
6. צנורות האוורור יותקנו בתאי ביקורת כך שהמרחק בין שני צנורות אוורור סמוכים לא יעלה על 100 מטר.
7. קטרי השוחות יהיו כדלקמן:

קוטר השוחה	עומק	קוטר מכסה
60	עד 87 ס"מ	40
80	עד 125 ס"מ	60
100	עד 250 ס"מ	60
125	מעל 250 ס"מ	60

8. יש לצקת בראש הקיר ההיקפי של תחתית השוחה צורת שקע המתאים לתקע של החוליות הטרומיות,כמסומן בתכנית.
9. הרצפה וקירות השוחה יהיו מבטון ב-20 , התקרה ב-30 , העיבודים ב-20 התבניות לכל השטחים הפנימיים של שוחה-קירות , תחתית , התקרה , תא מפל וכו' תהיינה מיוחדות לבטון חלק , כך שכל השטחים הללו יהיו חלקים לגמרי ללא צורך בטיח. בניית קירות שוחה לא תחל לפני שחלפו לפחות 24 שעות מיציקת הרצפה.
10. לאחר גמר בניית שוחה , יש למרוח את המסגרת ואת תושבת המכסאות בגריז.
11. כל שטחי הבטון הבאים במגע עם האדמה לצפות לפי מפרט תה"ל 400486 , מערכת 2-03-1.
12. כל המידות בס"מ אלא אם צווין אחרת.

פרט 4
קו ביוב עילי
ללא קנ"מ
(מידות בס"מ)

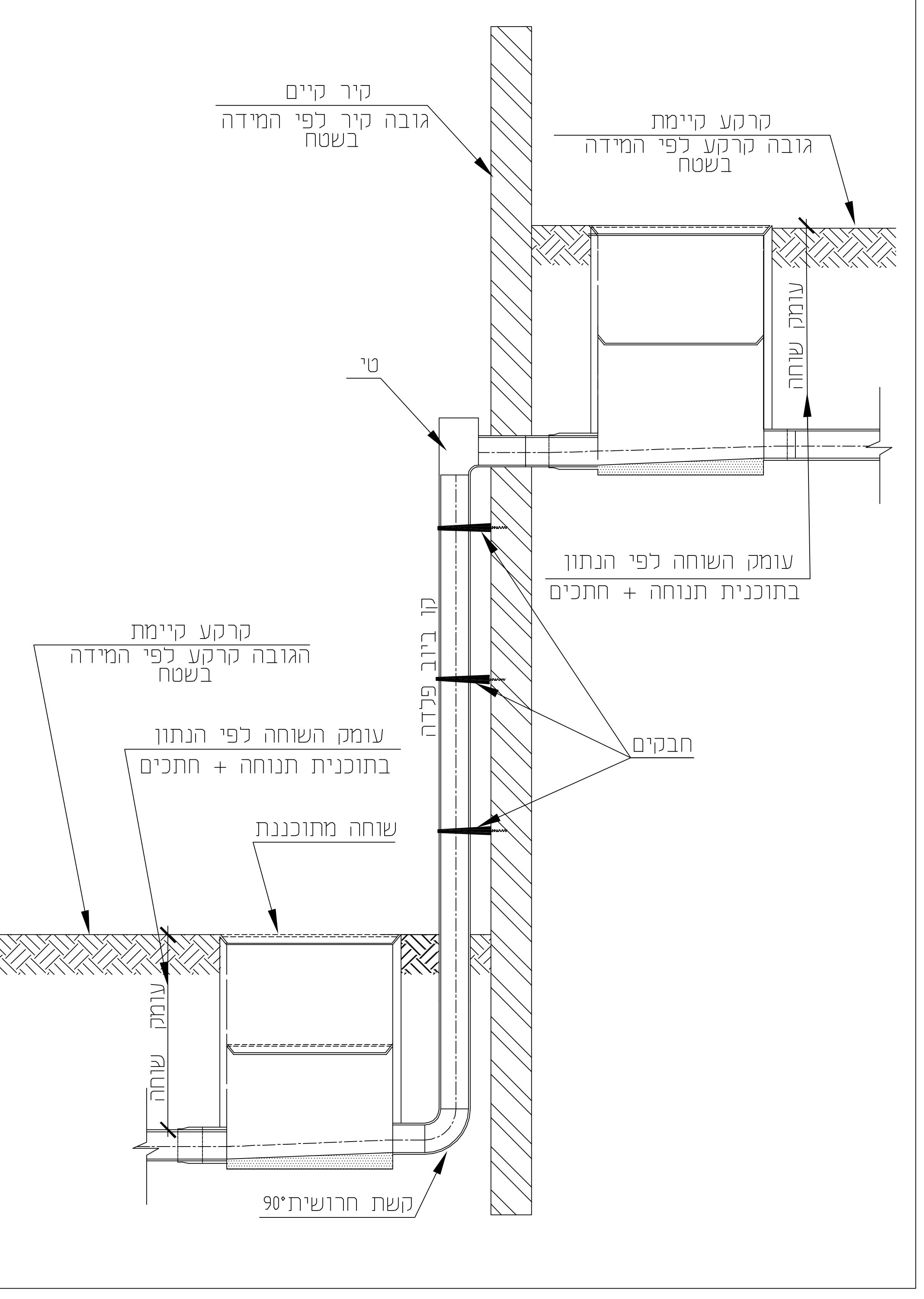
קיר קיים
גובה קיר לפי המידה
בשטח
קרקע קיימת
גובה קרקע לפי המידה
בשטח
עומק שוחה
טי
עומק השוחה לפי הנתון
בתוכנית תנוחה + חתכים
קו ביוב פלדה
קרקע קיימת
הגבוה קרקע לפי המידה
בשטח
עומק השוחה לפי הנתון
בתוכנית תנוחה + חתכים
חבקים
שוחה מתוכננת
עומק שוחה
קשת חרושית 90°

תפוצה			תאריך
מזמין	למכרז	בצוע	
●			23\07\2019

מס'	תאריך	שינויים	חתימה
1			

8

הוכן עבור:

יובלי העמק בע"מ
תאגיד המים והביוב מ.א. עמק יזרעאל

אלנאשף הנדסה בע"מ
תכנון ויעוץ מערכות מים וביוב
טל: 072-2370366 פקס: 072-2370367
E-mail:nashif_eng@012.net.il

שם הפרוייקט: **תוכנית מפורטת להנחת קווי ביוב בכפר סואעד חמירה**	נושא השרטוט: **פרטים מערכת הביוב**

	תכנן	בקר	אשר	שרטוט מס':	מס' תוכנית:
	מ.זבידאת	ס.ג'בארה	ס.נאשף	גליון 1 מתוך 1	12/19/B37/01
תאריך	01\10\19	01\10\19	01\10\19	קנ"מ 1:25	תאריך: 10/2019

לשיפוט ○	לאינפורמציה ○	לעיון ●
למכרז ○	לתאום שרותים ○	לביצוע ○

שם הקובץ : z/saied/nashif handasa/projects/2019/yovle h3emek/swa3ed 7mera/sw3ed-p-biov